SIEMENS

7842

QGO20.000D17

QGO20.000D27

Sensore per l'Ossigeno

QGO20.000...

Il QGO20... è un sensore per l'ossigeno progettato per acquisire il contenuto residuo di ossigeno nei gas del condotto di scarico di impianti di generazione di calore che bruciano gas naturale o ad olio combustibile leggero.
Assieme all'unità di controllo, il sensore QGO20... monitora e controlla il processo di combustione.

Gli apparecchi QGO20… e questa Specifica Tecnica sono indirizzati a clienti OEM che integrano il dispositivo di comando e controllo nei loro prodotti.

Uso

In combinazione con gli apparecchi di comando e controllo per bruciatori LMV52… per la regolazione dell'ossigeno residuo, si migliora l'efficienza di combustione e si riduce al minimo l'emissione di sostanze tossiche. **Il sensore QGO20... è adatto all'uso su tutti i tipi di impianto di generazione del calore che bruciano gas naturale oppure olio combustibile leggero con temperature del con-dotto di scarico fino a 300°C al punto di misura.**

Documentazione Supplementare

Documentazione Base QGO20….....P7842
Istruzioni di montaggio QGO20 .....M7842 (4 319 2366 0)

Note

Attenzione!
Per questo documento sono valide e restano invariate tutte le indicazioni di sicurezza, di avvertenza e tecniche riportate nella documentazione di base QGO20 (P7842).

Norme e certificati

Nota!
Solo in combinazione con LMV52 e PLL52!

Conformità EAC (Conformità per i paesi euroasiatici)

ISO 9001:2015
ISO 14001:2015
OHSAS 18001:2007

RoHS Cina
Tabella delle sostanze pericolose:
http://www.siemens.com/download?A6V10883536

Solo QGO20.000D17

Descrizione

Il sensore **QGO20...** è costituito da
- Tubo ad immersione con flangia di montaggio realizzata in acciaio inossidabile, e
- Testa di connessione realizzata in alluminio pressofuso

Il **tubo ad immersione** contiene e protegge
- La cella di misura
- L'elemento di riscaldamento della cella, ed
- è resistente alle sostanze aggressive contenute nei gas di scarico degli impianti di combustione che bruciano gas naturale oppure olio combustibile leggero.

La **testa di connessione** del sensore contiene una scheda a circuito stampato con i terminali di connessione. Il cavo entra da premistoppa Pg11 sostituibili. I premistoppa del cavo possono essere lasciati con il cavo, facilitando così l'installazione e le operazioni di manutenzione.

Il **collettore del gas di scarico** dell'AGO20... è uno degli accessori utilizzati con il sensore QGO20...
- che viene saldato nel fascio in cui viene effettuata la misura, e serve anche come
- flangia di montaggio e
- guida per i gas di scarico

Panoramica dei modelli

	N. articolo	Tipo	Tensione di rete
	BPZ:QGO20.000D17	**QGO20.000D17**	AC 120 V
	BPZ:QGO20.000D27	**QGO20.000D27**	AC 230 V

Accessori (da ordinare separatamente)

Unità di comando per la misurazione e la regolazione dell'ossigeno residuo con PLL52
Consultare la Documentazione Base P7550 **LMV52...**

Modulo O2 bus CAN per la regolazione O2 con LMV52
Consultare la Documentazione P7550 **PLL52...**

Collettori del gas di scarico
- Per diametri del fascio fino a 400 mm **AGO20.001°**
N. articolo: **BZP:AGO20.001A**
- Per diametri del fascio fino a 400 mm **AGO20.002°**
N. articolo: **BZP:AGO20.002A**

Guarnizione della flangia per la riparazione **428021170**
N. articolo: **BZP:28021170**

Unità di comando e visualizzazione **AZL52…**
Vedere Documentazione utente A7550

QGO20...

Tensione di rete per il riscaldamento della cella di misura - QGO20.000D27 - QGO20.000D17	 AC 230 V ±15 % AC 120 V ±15 % (solo con LMV52... con PLL52...)
Frequenza di rete	50...60 Hz ±6 %
Potenza assorbita	Max. 90 W, valori tipici 35 W (controllata)
Posizione di montaggio ammissibile	Vedere istruzioni di montaggio M7842 (4 319 2366 0)
Tipo di protezione	IP40, da garantire durante il montaggio
Peso netto	Ca. 0,9 kg
Linee di segnalazione - Cavo schermato a 6 fili - Schermatura collegata al terminale *GND* del PL52...	 doppini
- Diametro del cavo	LifYCY3x2x0,2 o LYCY3x2x0,2
Principio di misura	Cella di misura in biossido di zirconio come ione conduttore dell'ossigeno
Velocità ammissibile del gas di scarico (esclusivamente con l'AGO20...)	1...10 m/s
Tipo di carburante ammissibile	Gasolio leggero *EL*, Metano *H*
Campo di misurazione	0,2...20,9 % O_2
Lunghezza ammissibile del cavo	Max. 100 m
Lunghezza consigliata del cavo	<10 m
Linee di alimentazione (cavo di rete) - Diametro del cavo - Tipo di cavo	 Min. 1 mm² QGO20.000D27: ad es. NYM 3 x 1,5 QGO20.000D17: UL AWM Style 1015/MTW o CSA-AWM/TEW
Temperatura di funzionamento richiesta per la cella di misura	700 °C ±50 °C

Condizioni ambientali

Conservazione	DIN EN 60721-3-1
Condizioni climatiche	Classe 1K3
Condizioni meccaniche	Classe 1M2
Intervallo di temperatura	-20...+60 °C
Umidità	<95% u.r.
Trasporto	DIN EN 60721-3-2
Condizioni climatiche	Classe 2K2
Condizioni meccaniche	Classe 2M2
Intervallo di temperatura	-25...+70 °C
Umidità	<95% u.r.
Funzionamento	DIN EN 60721-3-3
Condizioni climatiche	Classe 3K5
Condizioni meccaniche	Classe 3M2
Intervallo di temperatura - Flangia - Testa di connessione - Fumi	 Max. 250 °C Max. 70 °C ≤300 °C
Umidità	<95% u.r.
Altitudine di installazione	Max. 2000 m s.l.m.

ATTENZIONE !
Vanno assolutamente evitati la formazione di condensa e di ghiaccio, e l'ingresso di acqua.

AGO20...

Tubo	DN50, acciaio X5 CrNi 18 9
Lunghezza del tubo - per AGO20.001A - per AGO20.002A	 180 mm 260 mm
Flangia	DN50, acciaio X5 CrNi 18 9

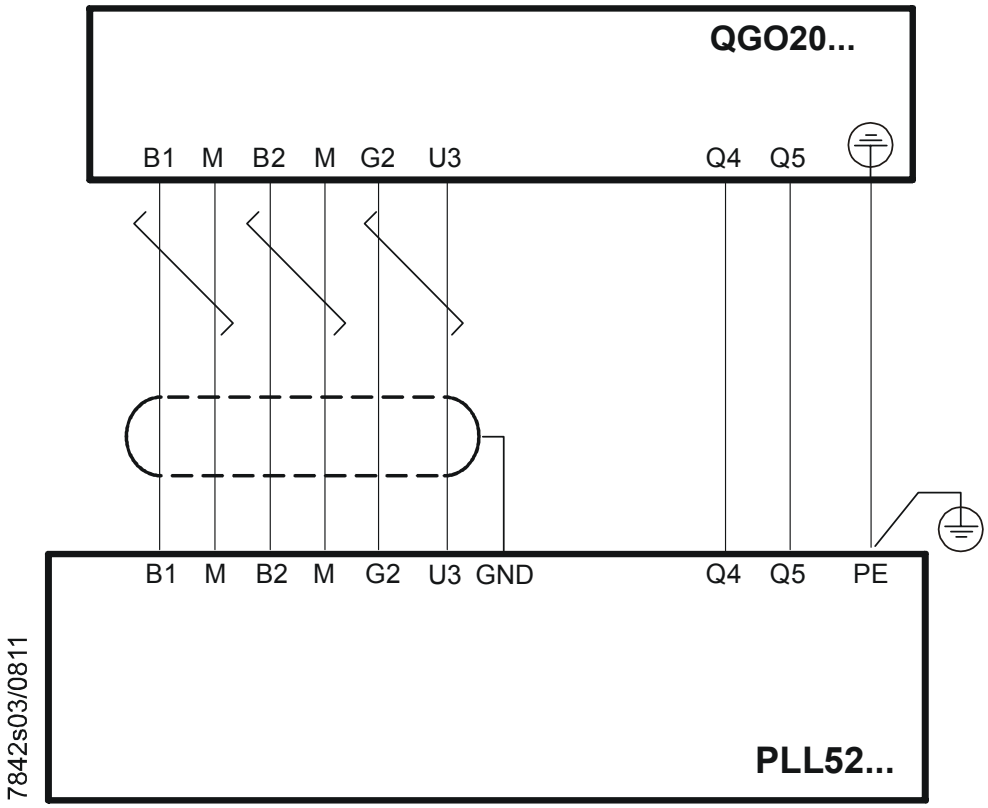

Legenda

B1	(+)	Segnale della cella di misura dell'ossigeno
B2	(+)	Tensione alla termocoppia
G2	(-)	Alimentazione dell'elemento di compensazione della temperatura
GND		Messa a terra elettrica per la schermatura
M	(-)	Messa a terra elettrica per segnale *B1* e *B2*
M	(-)	
Q4		Riscaldamento del sensore con connessione di rete
Q5		Riscaldamento del sensore con connessione di rete
U3	(+)	Segnale dell'elemento di compensazione della temperatura
⏚		Messa a terra di protezione (PE)

Dimensioni in mm

QGO20.000D27

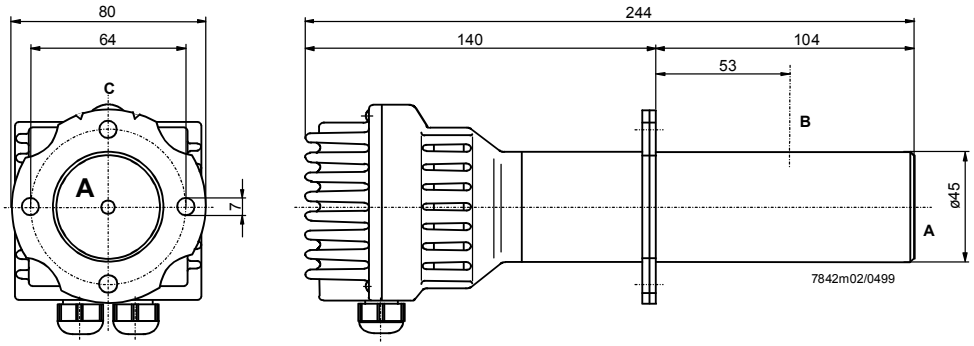

QGO20.000D17

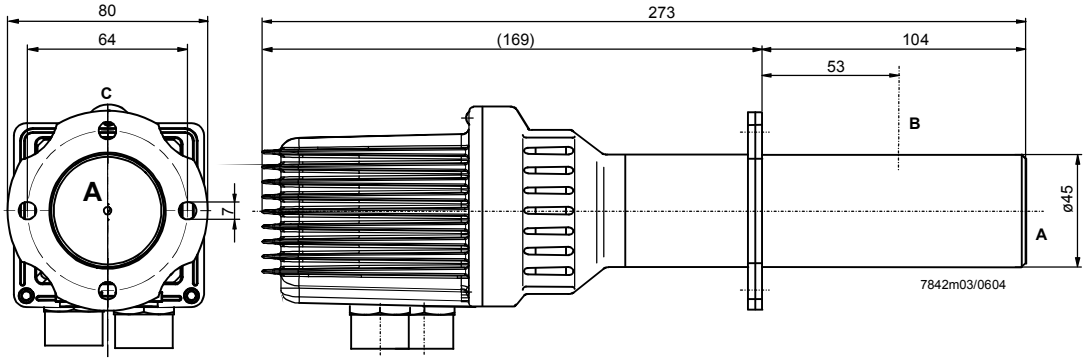

AGO20...

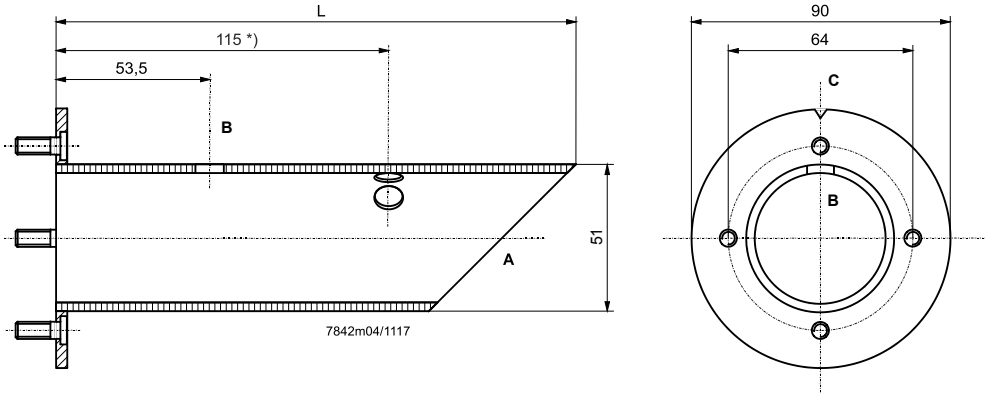

Legenda

A	Ingresso del gas di scarico
B	Uscita del gas di scarico
C	Tacca sulla flangia che indica il lato di uscita del gas di scarico
L	180 mm per AGO20.001A
	260 mm per AGO20.002°
*)	Foro disponibile solo in AGO20.002A

©2017 Siemens AG Building Technologies Division, Berliner Ring 23, D-76437 Rastatt
Con riserva di modifiche.