900/904/912
EX PRESSOSTAT EXP

ANWENDUNGEN
- ◇ Schiffbau
- ◇ Motorenbau
- ◇ Schienenfahrzeuge
- ◇ Maschinenbau
- ◇ Hydraulik
- ◇ HLK
- ◇ Kältetechnik
- ◇ Prozess Techn.
- ◇ Wasseraufbereitung
- ◇ Autoindustrie
- ◇ Prüfstände
- ◆ **Ex**
  PTB 02 ATEX 1050,
  SEV 00.0148
- ◇ Lebensmittelindustrie
- ◇ Autoklaven

APPLICATIONS
- ◇ Construction navale
- ◇ Constr. de moteurs
- ◇ Véhicules sur rail
- ◇ Machines-outils
- ◇ Hydraulique
- ◇ CVC
- ◇ Réfrigération
- ◇ Techn. de procédés
- ◇ Traitement de l'eaux
- ◇ Industrie automobile
- ◇ Banc d'essai à frein
- ◆ **Ex**
  PTB 02 ATEX 1050,
  SEV 00.0148
- ◇ Industrie alimentaire
- ◇ Autoclavage

APPLICATIONS
- ◇ Shipbuilding
- ◇ Engine manufacturing
- ◇ Railways
- ◇ Machine tools
- ◇ Hydraulics
- ◇ HVAC
- ◇ Refrigeration
- ◇ Process technology
- ◇ Water treatment
- ◇ Automotive industry
- ◇ Test benches
- ◆ **Ex**
  PTB 02 ATEX 1050,
  SEV 00.0148
- ◇ Food Industry
- ◇ Autoclaves

HAUPTMERKMALE
- Fühler: Balg
- Messbereich: -0.9...1.5 bis 4...40 bar
- Ausgang: potentialfreier Umschaltkontakt
- Schaltdifferenz: nicht einstellbar
- Reproduzierbarbeit: ± 1.0 % d.S. typ.
- Skalengenauigkeit: ± 2.0 % d.S. typ.
- EN60730-1/ EN60730-2-6: Typ 2.B.H

CARACTÈRES DISTINCTIFS
- Capteur: soufflet
- Plage de mesure: -0.9...1.5 à 4...40 bar
- Sortie: inverseur libre de potentiel
- Différentiel de l'interrupteur: non ajustable
- Reproductibilité: ± 1.0 % E.M. typ.
- Précision de l'échelle: ± 2.0 % E.M. typ.
- EN60730-1/ EN60730-2-6: Typ 2.B.H

MAIN CHARACTERISTICS
- Sensor: bellows
- Measuring range: -0.9...1.5 to 4...40 bar
- Output: floating change-over contact
- Switching differential: not adjustable
- Repeatability: ± 1.0 % FS typ.
- Scale accuracy: ± 2.0 % FS typ.
- EN60730-1/ EN60730-2-6: Typ 2.B.H

VORTEILE
- Robustes Alu-Gehäuse
  Option: Rostfreies Stahlgehäuse
- Schutzart IP 65
- Beliebige Einbaulage

AVANTAGES PRINCIPAUX
- Boîtier robuste en aluminium
  Option: Boîtier en acier inox
- Protection IP 65
- Montage toutes positions

MAIN FEATURES
- Rugged aluminium housing
  Option: Housing stainless steel
- Protection IP 65
- Any mounting position possible

BESTELLINFORMATION / INFORMATION POUR LA COMMANDE / ORDERING INFORMATION

Lager Code (kurze Lieferzeit)**/ Codification stock** (delai de livraison bref)**/ Code for stock products** (short delivery time)**: EXP** (z.B./ Ex./e.g: EXP6)

siehe Katalog/ voir catalogue/ see catalogue: „Standard Products"

Varianten Code/ Codification de variantes/ Custom build code **XXX.XXXX.XXX.XX...**

Mit Anzeige; mit Verstell-Schraube/ Avec affichage; réglage par vis/ With display; with adjusting screw	**900**
Ohne Anzeige; mit Verstell-Schraube/ Avec affichage; réglage par vis/ Without display; with adjusting screw	**904**
Mit Anzeige; mit Verstell-Knopf/ Avec affichage; réglage par mollette/ With display; with adjusting knob	**912**

Mikroschalter[1] **Microrupteur Microswitch**	Standard	**91**

[1] Schaltdifferenz/ Différentiel de l'interrupteur/ Switching differential: nicht einstellbar/ non ajustable/ Not adjustable

Bereich	−0.9...	1.5	**Überdruck**	10	**Berstdruck**	13	**72**
Plage	0.2...	1.6	**Surpression**	10	**Pression destruction**	13	**73**
Range	0.2...	2.5	**Overpressure**	10	**Burst pressure**	13	**75**
	0.0...	4.0		12		26	**76**
[bar]	0.0...	6.0	**[bar]**	12	**[bar]**	26	**77**
	1.0...	10.0		24		36	**78**
	1.0...	16.0		24		36	**79**
	2.0...	25.0		40		75	**80**
	4.0...	40.0		40		75	**81**

Fühler	Material	Balg: 1.4435, Medienberührende Teile:1.4435, Gehäuse: MS vernickelt
Capteur	Matière	Soufflet: 1.4435, Matériel contact. avec médias: 1.4435, Boîtier: laiton nickelé
Sensor	Material	Bellows: 1.4435, Medium contact. parts:1.4435 , Housing: brass, nickel plated

	Gewinde/ Filet/ Thread	G1/4"f [2]	G1/2"m [3]
Bereich	72	**850**	**859**
Plage	73, 75	**851**	**852**
Range	76, 77	**853**	**854**
	78, 79	**855**	**856**
	80, 81	**857**	**858**

[2] innen/ femelle/ female [3] aussen/ mâle/ male

Zubehör	Befestigung/ Fixation/ Mounting: Direkt am Fühler oder Gehäuse/ Directement à capteur ou boîtier/	**00**
Accessoires	Direct on sensor or housing	
Accessories	Rostfreies Stahlgehäuse/ Boîtier en acier inox/ Housing stainless steel	**06**
	Mit Montagebügel / Avec platine murale / By mounting bracket	**31**

Dämpfungselemente und Snubber/ Eléments d'amortissement et Snubber/ Damping elements and Snubber:
siehe Datenblatt/ voir spécification /see specification sheet H72258

Trafag entwickelt und produziert auch speziell auf Ihre Bedürfnisse zugeschnittene Produkte. Bitte fragen Sie uns an.
Trafag développe et fabrique des produits adaptés à vos besoins spécifiques en se basant sur votre cahier des charges.Contactez-nous s.v.p.
Trafag develops and manufactures customer-engineered products according to your specifications to meet your requirements. Please contact us.

SPEZIFIKATIONEN

HAUPTMERKMALE

Fühler:	Balg
Messbereich:	-0.9...1.5 bis 4...40 bar
Ausgang:	potentialfreier Umschaltkontakt
Schaltdifferenz:	nicht einstellbar
EN60730-1/ EN60730-2-6:	Typ 2.B.H

GENAUIGKEIT (@ 20°C)

Reproduzierbarkeit Fühler:	± 1.0 % d.S. typ.
Skalengenauigkeit:	± 2.0 % d.S. typ.
Schaltdifferenz :	siehe Tabelle

MIKROSCHALTER

Schaltleistung:	siehe Tabelle
Isolationswiderstand:	> 2 MΩ
Spannungsfestigkeit:	1.25 kV gegenüber Masse
Lebensdauer (mechanisch):	1 Mio. Lastspiele

ELEKTRISCHER ANSCHLUSS

Kabelverschraubung	M20x1.5/SW22
	Kabel-Ø 5-13 mm
Zulassung:	PTB 99 ATEX 3128 X
Schraubenklemme:	3 x 0.5...1.5 mm²

UMGEBUNGSBEDINGUNGEN

Betriebstemperatur:	-50...+65°C
Medientemperatur:	-40...+150°C
Lagertemperatur:	-30...+65°C
Schutzart:	IP65
Zubehör 06:	IP66
Feuchtigkeit:	max. 95 % relativ
Vibration	
5...25 Hz:	±1.6 mm
25...100 Hz:	4g
Bereiche 72, 73, 75	
5...50 Hz:	20 mm/Sek.
Schock:	50g/ 11ms

MECHANISCHE DATEN

Material	
Fühler:	siehe Bestellinformation
Gehäuse:	AlSi10Mg/ Epoxy beschichtet
Zubehör 06:	1.4301 (AISI 304)
Dichtung:	NBR
Kabelverschraubung:	Polyamid
Anziehdrehmoment:	max. 25 Nm
Einbaulage:	beliebig
Gewicht:	~ 710 g

ZÜNDSCHUTZART

EEx Europa-Norm
e Erhöhte Sicherheit
d Druckfeste Kapselung
IIC Elektrische Betriebsmittel für explosionsgefährdete Bereiche; Spaltlänge (12.5 mm) und Spaltweite (0.15 mm)
T6 Max. Oberflächentemperatur 85°C (umfasst alle Temperaturklassen T1 bis T6)

SPÉCIFICATIONS

CARACTÈRES DISTINCTIFS

Capteur:	soufflet
Plage de mesure:	-0.9...1.5 à 4...40 bar
Sortie:	inverseur libre de potentiel
Différentiel de l'interrupteur:	non ajustable
EN60730-1/ EN60730-2-6:	Typ 2.B.H

PRÉCISION (@ 20°C)

Reproductibilité capteur:	± 1.0 % E.M. typ.
Précision de l'échelle:	± 2.0 % E.M. typ.
Différentiel de l'interrupteur:	voir tableau

MICRORUPTEUR

Pouvoir de coupure:	voir tableau
Résistive d'isolation:	> 2 MΩ
Rigidité diélectrique:	1.25 kV contre la masse
Durée de vie (mécanique):	1 Mio. cycles

CONNECTION ÉLECTRIQUE

Passe-câble à vis:	M20x1.5/OC22
	Câble-Ø 5-13 mm
Approbation:	PTB 99 ATEX 3128 X
Borne à vis:	3 x 0.5...1.5 mm²

CONDITIONS D'ENVIRONNEMENT

Température de service:	-50...+65°C
Température de médias:	-40...+150°C
Temp. de stockage:	-30...+65°C
Protection:	IP65
Accessoire 06:	IP66
Humidité:	max. 95 % relatif
Vibration	
5...25 Hz:	±1.6 mm
25...100 Hz:	4g
Plages 72, 73, 75	
5...50 Hz:	20 mm/sec.
Choc:	50g/ 11 ms

SPÉCIFICATIONS MÉCANIQUES

Matiére	
Capteur:	voir information pour la commande
Boîtier:	AlSi10Mg/ Vernis avec époxy
Accessoire 06:	1.4301 (AISI 304)
Joint:	NBR
Passe-câble à vis:	Polyamid
Couple de serrage:	max. 25 Nm
Montage:	toute position
Poids:	~ 710 g

MODE DE PROTECTION D'ALLUMAGE

EEx Norme européenne
e Le type de construction à sécurité augmentée
d L'enveloppe antidéflagrante
IIC Matériel électrique pour zones en atmosphère explosible; Longueur (12.5 mm) et ecartement (0.15 mm)
T6 Max. température de surface 85°C (inclus toutes les classes de température T1 à T6)

SPECIFICATIONS

MAIN CHARACTERISTICS

Sensor:	bellow
Measuring range:	-0.9...1.5 to 4...40 bar
Output:	floating change-over contact
Switching differential:	not adjustable
EN60730-1/ EN60730-2-6:	Typ 2.B.H

ACCURACY (@ 20°C)

Repeatability sensor:	± 1.0 % FS typ.
Scale accuracy:	± 2.0 % FS typ.
Switiching differential:	see table

MICROSWITCH

Rating:	see table
Resistance of insulation:	> 2 MΩ
Dielectric strength:	1.25 kV terminal ground
Life time (mechanical):	1 Mio. cycles

ELECTRICAL CONNECTION

Screwed cable gland:	M20x1.5/WS22
	Cable-Ø 5-13 mm
Approval:	PTB 99 ATEX 3128 X
Terminal screw:	3 x 0.5...1.5 mm²

ENVIRONMENTAL CONDITIONS

Operating temperature:	-50...+65°C
Media temperature	-40...+150°C
Storage temperature:	-30...+65°C
Protection:	IP65
Accessory 06:	IP66
Humidity:	max.95 % relative
Vibration	
5...25 Hz:	±1.6 mm
25...100 Hz:	4g
Ranges 72, 73, 75	
5...50 Hz:	20 mm/sec.
Shock:	50g/ 11 ms

MECHANICAL DATA

Material	
Sensor:	see ordering information
Housing:	AlSi10Mg/ Epoxy coated
Accessory 06:	1.4301 (AISI 304)
Seal:	NBR
Screwed cable gland:	Polyamid
Mounting torque:	max. 25 Nm
Installation:	any position
Weight:	~ 710 g

TYPE OF IGNITION PROTECTION

EEx Europa-Norm
e Increased safety
d Flame-proof enclosure
IIC Electrical instrument for hazard ous areas; width joint (12.5mm) and gap (0.15mm)
T6 Max. surface temperature 85°C (includes all classes T1 to T6)

SCHALTDIFFERENZ (typ.) / DIFFÉRENTIEL DE L'INTERRUPTEUR (typ.) / SWITCHING DIFFERENTIAL (typ.)

Balgfühler Capteur soufflet Bellows sensor		Bereich/ Plage/ Range [bar]			
		-0.9...1.5 0.2...1.6 0.2...2.5	0...4 0...6	1...10 1...16	2...25 4...40
Mikroschalter/ Microrupteur/ Microswitch	**91**	0.2	0.4	0.9	2.0
P max.		10	12	24	40

Schaltdifferenz [bar]: fester Wert, nicht einstellbar
Différentiel de l'interrupteur [bar]: valeur fixe, non ajustable
Switching differential [bar]: fixed value, not adjustable

ELEKTRISCHE DATEN SCHALTER / SPÉCIFICATIONS ÉLECTRIQUES DE L'INTERRUPTEUR / ELECTRICAL DATA SWITCH

Typ Type Type	Merkmale Caractéristiques Features	Schaltleistung[4)] Pouvoir de coupure Rating AC	DC
91	Standard BASEEFA File: SFA/19/88/05 EEx d IIC T6	250 V 5 (5) A 125 V 5 (5) A	250 V 0.25 (0.03) A 125 V 0.5 (0.06) A 75 V 0.75 (0.25) A 50 V 1 (1) A 30 V 5 (3) A 15 V 5 (3) A

[4)] Ohmsche Last (Induktive Last)
Charge ohmique (Charge inductive)
Resistive Load (Inductive Load)

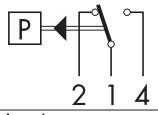

Schalter/ Interrupteur/ Switch **91**

MASSBILDER / COTES D'ENCOMBREMENT / DIMENSIONS

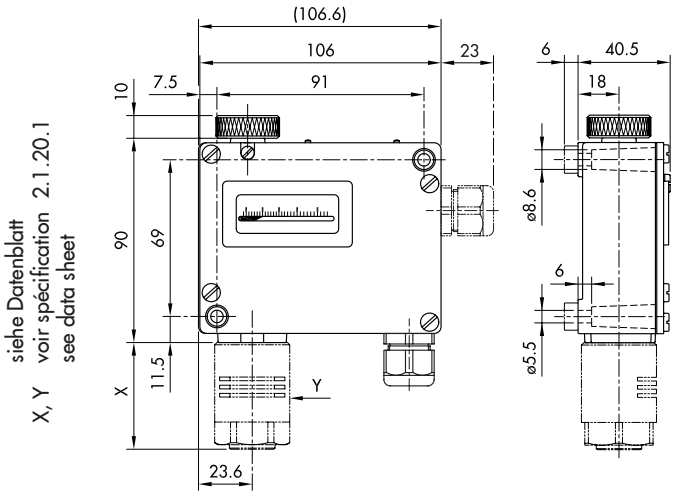

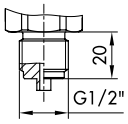

G1/2"
aussen/mâle/male

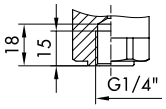

G1/4"
innen/femelle/female

BEFESTIGUNG / FIXATION / MOUNTING

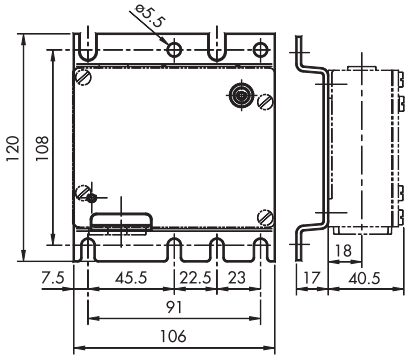

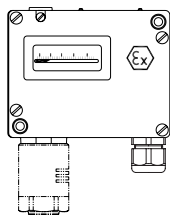

900

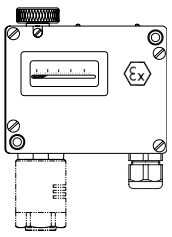

912

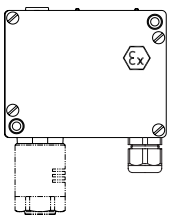

904

XXX.XX.XX.XXX.**31**.XX