GIUNTI ANTIVIBRANTI
GAS COMPENSATOR JOINTS

Mod.
GA - GAF

giuliani anello s.r.l.
WATTS INDUSTRIES GROUP

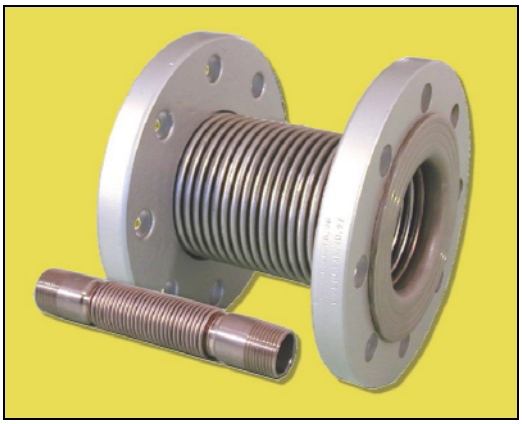

DIMENSIONI DI INGOMBRO
OVERALL DIMENSIONS

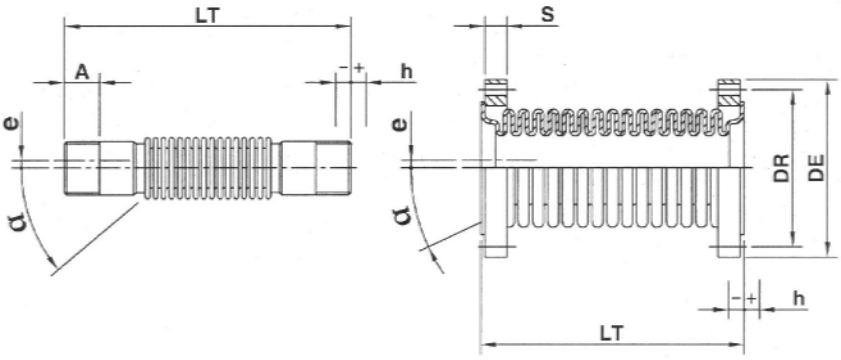

GA

GAF

In conformità alla Direttiva **97/23/CE.**
*According to the **97/23/CE** regulation.*

CE 0497

Dimensioni in mm - *Dimensions in mm*

GA: GIUNTI FILETTATI - *THREADED COUPLINGS*

Codice *Code*	Attacchi *Connection*	P_1 max.	Temp.	Compensazione assiale *Axial compensation*			Angolare *Angular*	Laterale *Lateral*	Ingombro *Dimensions*	
	UNI-ISO 7/1	bar	°C	h+	h-	h tot.	α ±	e ±	A	LT ±5
GA1556	R. 1/2"	3	-20 +60	10	10	20	35	5	18	170
GA1544	R. 3/4"	3	-20 +60	10	10	20	30	5	18	180
GA1545	R. 1"	3	-20 +60	10	10	20	25	6	22	200
GA1546	R. 1"1/4	3	-20 +60	12	12	24	35	10	24	220
GA1547	R. 1"1/2	3	-20 +60	15	15	30	35	10	24	240
GA1548	R. 2"	3	-20 +60	15	15	30	30	10	28	240

GAF: GIUNTI FLANGIATI - *FLANGED COUPLINGS*

Codice *Code*	Attacchi *Connection*	P_1 max.	Temp.	Compensazione assiale *Axial compensation*			Angolare *Angular*	Laterale *Lateral*	Ingombro *Dimensions*			
	ISO 7005/2	bar	°C	h+	h-	h tot.	α ±	e ±	DE	DR	LT ±5	S
GAF212	DN 65 Pn16	3	-20 +60	20	20	40	20	10	185	145	150	18
GAF300	DN 80 Pn16	3	-20 +60	20	20	40	20	10	200	160	160	20
GAF400	DN 100 Pn16	3	-20 +60	20	20	40	20	10	220	180	170	23
GAF500	DN 125 Pn16	3	-20 +60	25	25	50	4	6	250	210	240	24
GAF600	DN 150 Pn16	3	-20 +60	25	25	50	4	6	285	240	240	24

GENERALITA'

I giunti antivibranti e di compensazione serie **GA** e **GAF** sono idonei ad essere installati sulla linea di alimentazione dei bruciatori di gas compresi quelli misti e combinati.
Sono stati costruiti secondo quanto previsto dalle norme "Kompensatoren für Gasanlagen DIN 30681 Stahlbag - Kompensatoren" e testati secondo le norme ISO 10380:1994 riguardanti i tubi flessibili.
Inoltre, sono certificati secondo la Direttiva Europea "PED" (97-23-CE) in materia di attrezzatture in pressione.

GENERAL FEATURES

*The antivibrating and compensating couplings **GA** and **GAF** series are suitable to be installed on one feeding line of gas burners included the mixed and combined one.*
*They have been manufactured according to the "*Kompensatoren für Gasanlagen DIN 30681 Stahlbag - Kompensatoren" and tested according to the ISO 10380:1994 regulations concerning flexible tube.
Beside, they have been certified in compliance with the "PED" (97-23-CE) European Directive concerning the equipment under pressure.

CARATTERISTICHE

I giunti della serie **GA**, con attacchi filettati, sono costruiti interamente in acciaio inox (Aisi 304 per i manicotti filettati ed Aisi 321 per i soffietti). I giunti flangiati serie **GAF** sono costruiti con flange in acciaio al carbonio e soffietti in acciaio inox (Aisi 321). In ogni caso, come previsto dalle norme DIN, le parti a contatto con il gas sono in acciaio inox.
Le flange sono libere, tale soluzione rende estremamente facile il montaggio in quanto, essendo girevoli, si possono allineare i fori in modo perfetto con le controflange dell'impianto, eliminando dannose torsioni al soffietto.

ISTRUZIONI PER IL MONTAGGIO

I giunti si possono installare in qualsiasi posizione.
Per l'installazione dei modelli filettati utilizzare un comune giratubi e, per eventuali raccordi girevoli da applicare al manicotto del giunto antivibrante, una controchiave. **Non provocare sollecitazioni torsionali al soffietto.**
Prima dell'installazione, verificare che eventuali scostamenti assiali, angolari-laterali delle tubazioni, siano entro i valori massimi indicati nelle tabelle, considerando anche, tramite calcoli, le dilatazioni termiche delle tubazioni. E' molto importante considerare anche il fattore pressione; per evitare che il giunto si deformi eccessivamente, montare sulle tubazioni adeguati supporti a slitta da fissare al pavimento o alla parete.

SPECIFICATION

*The compensator joints **GA** series, with threaded connection, are fully in stainless steel(the threaded coupling in Aisi 304 and the bellow in Aisi 321). The flanged compensator joints **GAF** series are manufactured with the flanges in carbon steel and the bellowsin stainless steel (Aisi 321). In any cases, to comply with the DIN regulations, all the parts in contact with the gas are made of stainless steel.*
The flanges are free and this allows its fitting extremely easy as, being revolvable, their holes can be perfectly allined with the counter-flanges of the plant, thus avoiding dangeous torsions to the bellow.

INSTALLATION INSTRUCTIONS

The compensator joints can be installed in any positions.
*To install the threaded types, it is suggested the use of one common pipe-screwing ,and, the use of one counter-key to handle the turning nipples to be fitted to the coupling's connection. **Take care to avoid torsions to the bellow.***
*Before the installation, be careful that eventual axial, angolar-lateral pipes' deviations **,** are still into the max. values stated on the table, even by taking into account, through proper calculations, the termic pipes' expansions. The pressure factor is still very important, to avoid that the coupling will extremely get distorted so, it is suggested to fit on the pipes proper sliding supports fixed on the floor or on the wall.*

DIAGRAMMA PORTATE / PERDITE DI CARICO
DIAGRAM OF FLOW RATES / PRESSURE DROPS

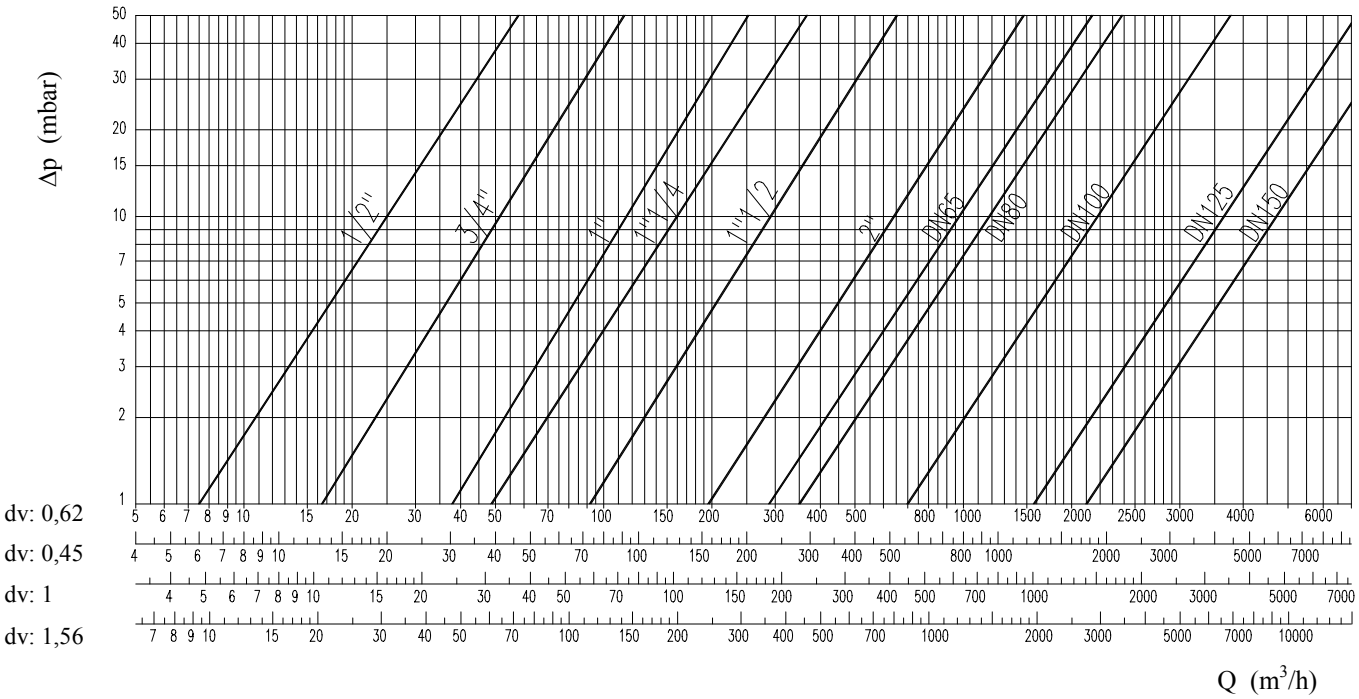

dv: 0,62	-	Metano / *Methane*
dv: 0,45	-	Gas città / *Town gas*
dv: 1	-	Aria / *Air*
dv: 1,56	-	G.P.L. / *L.P.G.*

Ediz. 01/03 - (K0049A)

giuliani anello s.r.l.
WATTS INDUSTRIES GROUP
Via F.lli Bandiera, 8 - 44042 Cento (FE) - Italy
Phone +39 051.901.124
Fax +39 051.901.405
E-mail: info@giulianianello.it
www.giulianianello.it