Servomotori per serrande aria SQM5...

FM739

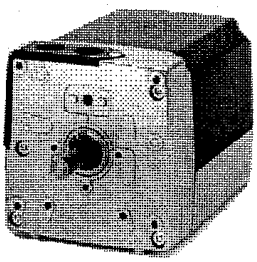

SQM5... vista frontale con albero n.7

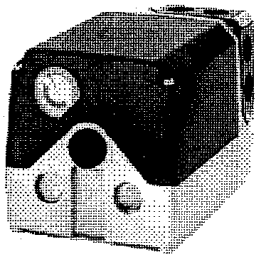

SQM5... vista posteriore, senza albero con doppia estremità

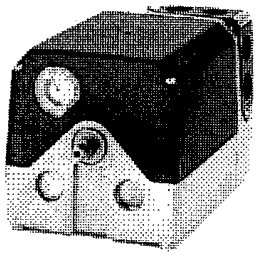

SQM5... vista posteriore, albero con doppia estremità

- **Servomotore reversibile fino a 40 Nm max.**
- **Tempo di corsa da 10 s fino a 90 s**
- **Con albero motore a uno o due terminali, sostituibile o utilizzabile separatamente**
- **Componenti elettronici di progettazione modulare incorporabili per comando e segnalazione della posizione**
- **Indicazione della posizione interna ed esterna**
- **Possibilità di disinserire separatamente l'albero motore e l'albero a camme**

Campo di applicazione

I servomotori della serie SQM5... sono costruiti per l'azionamento di serrande e levismi meccanici nei bruciatori ad olio e gas di media e grande potenza.
L'impiego è preferibilmente concepito per la regolazione della portata d'aria nella combustione in funzione del carico
- in collegamento con regolatori a 3 punti o con segnali continui di regolazione (per esempio 4...20 mA)
  o
- direttamente mediante controlli fiamma

Dati tecnici

Tipo di corrente	alternata
Tensione di alimentazione e frequenza	v. Modelli disponibili
Tipo motore	sincrono
Assorbimento	20 VA
Protezione a radiodisturbi	N (secondo VDE 0875)
Angolo di rotazione	regolabile tra 0° e max. 160°
Montaggio	qualsiasi
Tipo di protezione	IP 54
Passacavi	4 x Pg 13,5 con filettatura 2 x Pg 13,5 senza filettatura
Senso rotazione (vista frontale)	destrorso o sinistrorso commutabile dalla fabbrica: **sinistrorso**
Coppia	riferita al diagramma della coppia ed al tipo di albero
Coppia nominale	coppia di spunto
Tempo di rotazione	10...90 s secondo Modelli disponibili
Contatti fine corsa e contatti ausiliari	
– Tipo	secondo DIN 41636
– Tensione	24 V....250 V c.a.
– Portata	secondo CEE 24/VDE 0630 7,5(3)A, 250 V c.a.
Numero contatti fine corsa	2
Numero contatti ausiliari	max. 6
Albero motore	sostituibile
Temperatura ambiente ammissibile senza componenti elettronici incorporati	
– funzionamento	-20...+60°C
– trasporto e magazzino	-50...+60°C
Peso (valore medio)	3,3 kg

Esecuzione

Custodia	parte in alluminio pressofuso, copertura in materiale plastico resistente agli urti ed al calore
Motore	sincrono reversibile e bloccabile
Accoppiamenti	albero motore ed albero camme ono regolabili mediante accoppiamenti separati indipendentemente dal riduttore
Azionamento albero a camme	dentatura priva di gioco
Regolazione dei punti di commutazione	sulle cammes a disco rotabili apposite scale indicano la posizione angolare del punto di commutazione
Indicazione di posizione	**Interno:** scala alla fine dell'albero porta cammes – scala nera per rotazione sinistra (sinistrorsa) – scala rossa per rotazione destra (destrorsa) **Esterno:** scala nella finestrella
Tecnica di collegamento	Collegamento a vite per fase e neutro, premontaggio e fissaggio del cablaggio possibile mediante l'impiego di un innesto Pg in materiale plastico smontabile. Facile introduzione dei cavi per mezzo di grandi aperture nella custodia Fissaggio dell'innesto Pg con cavi per mezzo di una vite
Protezione contro shock elettrici	mediante la copertura ribaltabile in materiale plastico del meccanismo di commutazione, perciò la regolazione delle cammes a disco risulta priva di pericolo con la tensione di rete presente
Riduttore	ruote dentate e cuscinetti non necessitano di manutenzione
Albero motore	fissato per mezzo di un ring di sicurezza amovibile, facilmente sostituibile col corrispondente albero a doppia sporgenza
Fissaggio del servocomando	fori di fissaggio nella parte frontale e posteriore della custodia. Fissaggio frontale possibile anche dall'interno. Altezza di installazione variabile per mezzo dell'adattatore fornito come accessorio

Modelli disponibili

Tempo di corsa con 50 Hz[1] per un angolo di		Contatti ausiliari in aggiunta ai 2 contatti di fine corsa	Tipo di albero motore	Copia massima e copia nominale[3]	AC 220 V -15%... 240 V +10% 50...60 Hz	AC 100 V -15%... 110 V +10% 50...60 Hz	AC 24 V -15% +10% 50...60 Hz
90°/s	130°/s	Numero	AGA58.**No.**	/Nm[2]	Tipo	Tipo	Tipo
15	22	8	1	10	**SQM50.381A2**	**SQM50.380A1**[5]	**SQM50.380A8**[5]
15	22	8	3	15	**SQM50.383A2**	–[4]	–[4]
30	43	8	1	10	**SQM50.481A2**	**SQM50.480A1**[5]	–[4]
30	43	8	3	15	**SQM50.483A2**	–[4]	**SQM50.483A8**
30	43	8	3	15	**SQM50.483A2Z3**[8]	**SQM50.483A1Z3**[8]	**SQM50.483A8Z3**[8]
34	49	2	4	15	–[4]	–[4]	**SQM50.424A8**
34	49	4	3	15	–[4]	–[4]	**SQM50.443A8**
45	65	4	3	15	–[4]	–[4]	**SQM50.543A8**
60	87	8	1	10	**SQM50.681A2**	**SQM50.680A1**[5]	–[4]
45	65	4	3	15	–[4]	–[4]	**SQM50.543A8**
30	43	8	2	20	**SQM53.482A2**	**SQM53.480A1**[5]	–[4]
45	65	8	2	20	**SQM53.582A2**	**SQM53.580A1**[5]	–[4]
30	43	8	9	25	**SQM53.489A2**	–[4]	–[4]
30	43	8	2	20	**SQM54.482A2**[6]	–[4]	–[4]
30	43	8	2	20	**SQM54.482A203**[6][7]	–[4]	–[4]
45	65	8	[5]	25	**SQM54.580A2**[6]	–[4]	–[4]
60	87	8	7	40	**SQM56.687A2**	**SQM56.687A1**	**SQM56.687A8**
60	87	8	7	40	**SQM56.687A2Z3**[8]	–[4]	–[4]

1) A 60Hz itempi di rotazione sono più corti del 17%
2) Valido per 250.000 cambiamenti di posizione
3) Fare riferimento al «tipo di albero» ed alla «coppia» in funzione della tensione di alimentazione
4) Varianti su richiesta
5) L'albero deve essere ordinato separatamente
6) Speciale per RVW/RPO con gioco meccanico ridotto
7) Con potenziometro ASZ12.803 preassemblato
8) Con potenziometro ASZ12.803 e scheda elettronica AGA56.9 preassemblati

Accessori

Potenziometro vedere **foglio tecnico 7921**

Set di montaggio **ASK33.9**
Per assemblaggio SQM5...
con valvole a farfalla VKF41...,
solo con albero tipo AGA58.1

Distanziatore **AGA57.1**
Per sostituzione SQM10/20 con SQM5...

Adattatore per servocomando ME8 **AGA57.2**

Adattattore per servocomando Honeywell Mod. III **AGA57.3**

Schede elettroniche vedere **foglio tecnico 7922**
progettazione modulare, incorporabili
nel SQM5... complete di supporto
di montaggio e viti di fissaggio

Alberi motore

Tipo di albero	Coppia di spunto	Codice	Modello
Ø10mm a 1 terminale con chiave di Woodruff corrisponde all'albero dell'SQM10...	10 Nm	1	**AGA58.1**
Ø12mm a 1 terminale con chiave di Woodruff corrisponde all'albero dell'SQM20...	20 Nm	2	**AGA58.2**
□9mm a 2 terminali corrisponde all'albero dell'ME8	25 Nm	3	**AGA58.3**
□9,5mm a 2 terminali corrisponde all'albero dell'Honeywell Mod.III	30 Nm	4	**AGA58.4**
Ø14mm a 1 terminale con chiave di risalto obbligatorio per SQM56...	40 Nm	7	**AGA58.7**
□12mm a 1 terminale	30 Nm	9	**AGA58.9**

Ordinazione

Per l'ordinazione fare riferimento a **«Modelli disponibili»**. Gli accessori devono essere ordinati separatamente.
Servomotori con accessori predefiniti sono disponibili solo su richiesta.

Codice

(Da non usare nell'ordinazione)

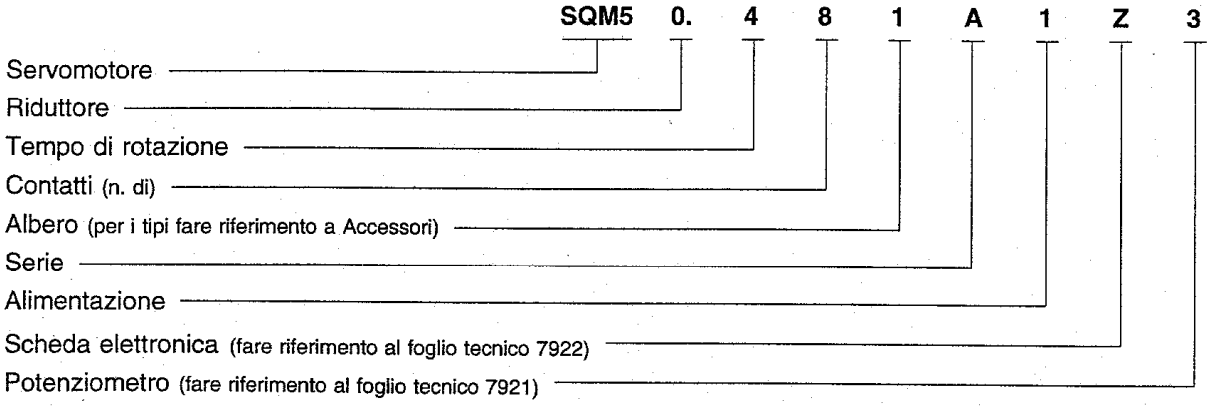

Momenti torcenti (diagrammi)

SQM50

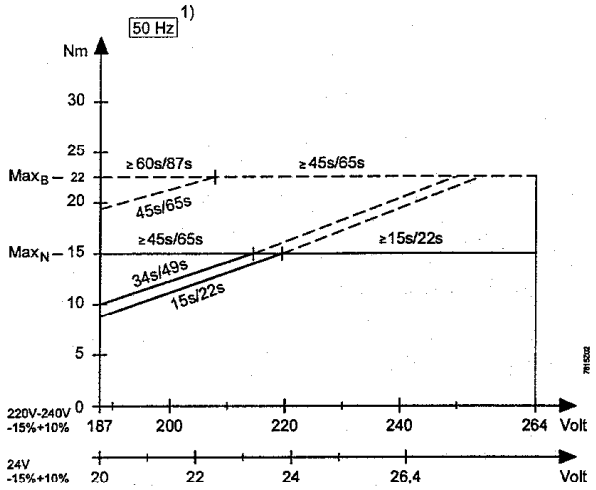

SQM53/54

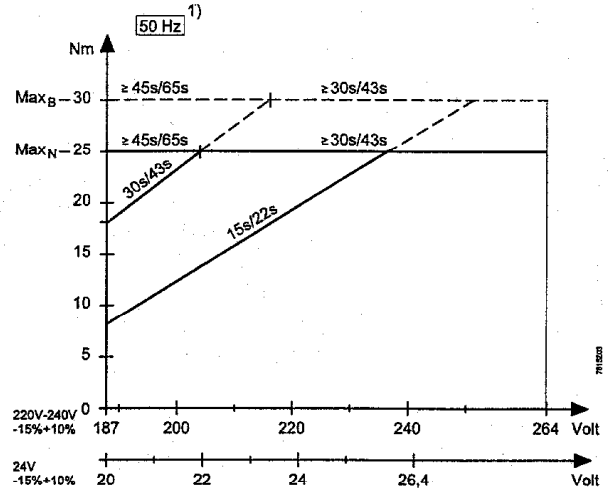

SQM56

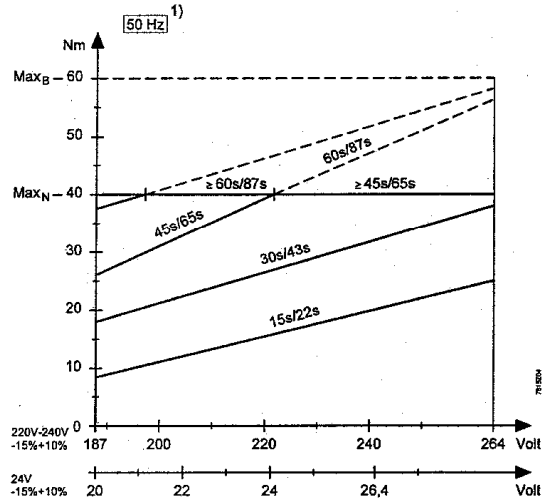

———	momento torcente (coppia) in funzionamento continuo	corrispondente tempo di corsa per 90°/130°∡
- - - - -	coppia di spunto o di avviamento	
Max$_N$	max. coppia ammissibile in funzionamento continuo per tutti i tempi di rotazione	
Max$_B$	massima coppia di spunto o di avviamento ammissibile per tutti i tempi di rotazione	

1) A 60 Hz i tempi di rotazione sono ridotti del 17% circa. I momenti torcenti sono appropriatamente ridotti.

Ogni parte dell'albero motore può essere sottoposta al massimo momento torcente. Il momento totale torcente delle 2 estremità non può tuttavia superare il max. momento torcente.

Morsettiera

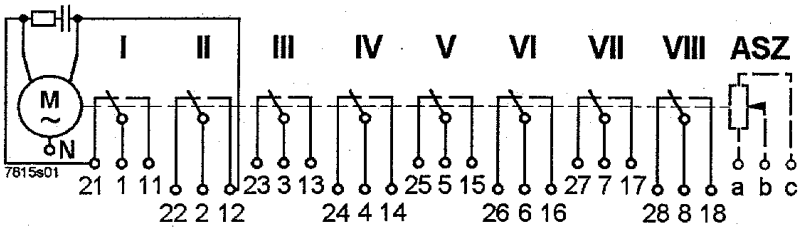

Rappresentazione del massimo equipaggiamento, cioè 2 contatti di fine corsa e 6 ausiliari.

Per equipaggiamento con meno di 6 interruttori ausiliari si scartano quelli con riferimento numerico più elevato. Per esempio nel caso di equipaggiamento con 2 interruttori di fine corsa e 2 ausiliari, si scartano gli interruttori V, VI, VII e VIII.

Senso di rotatione

Cambiando i due cavi di collegamento è possibile modificare il senso di rotazione da antiorario ad orario e viceversa.

antiorario

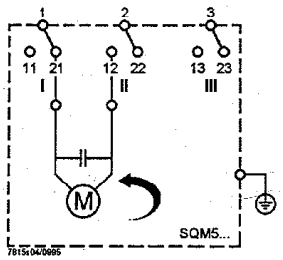

orario

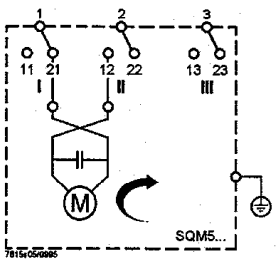

Dimensioni

Dimensioni in **mm**

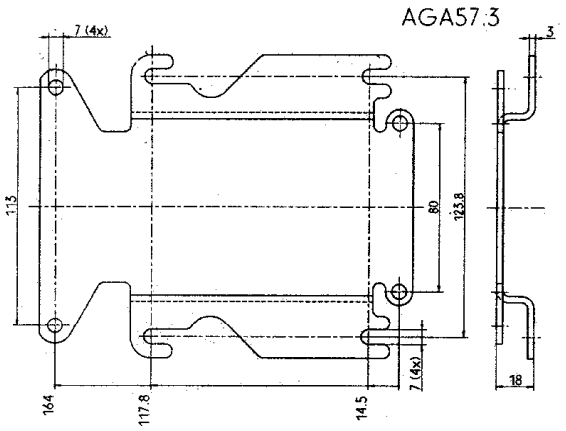

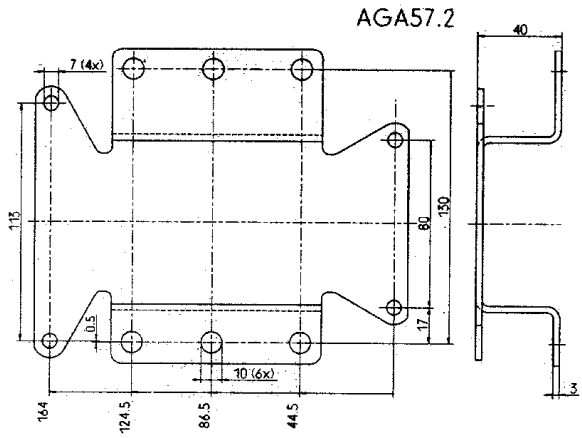

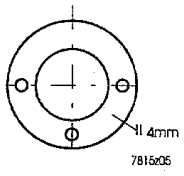

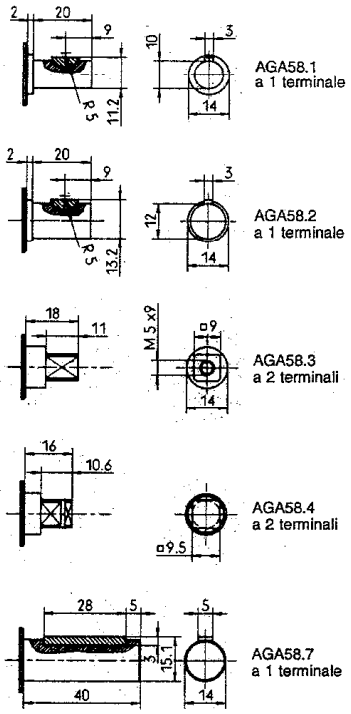

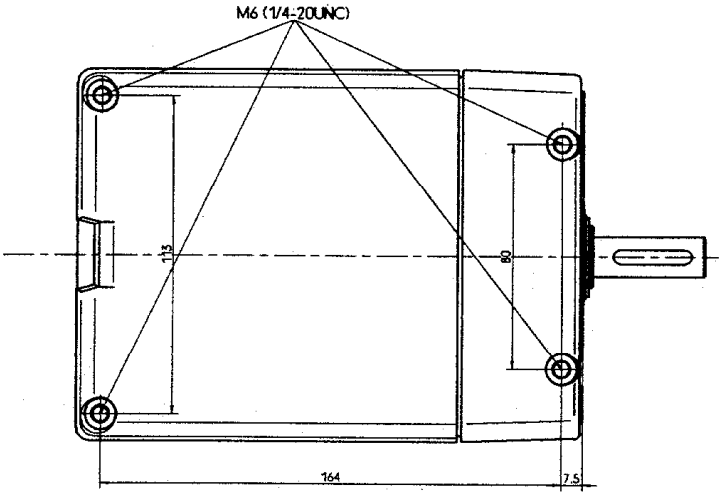

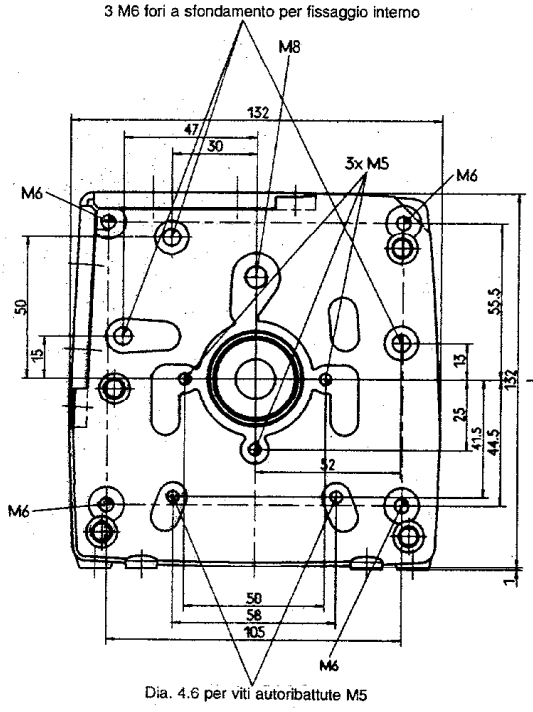

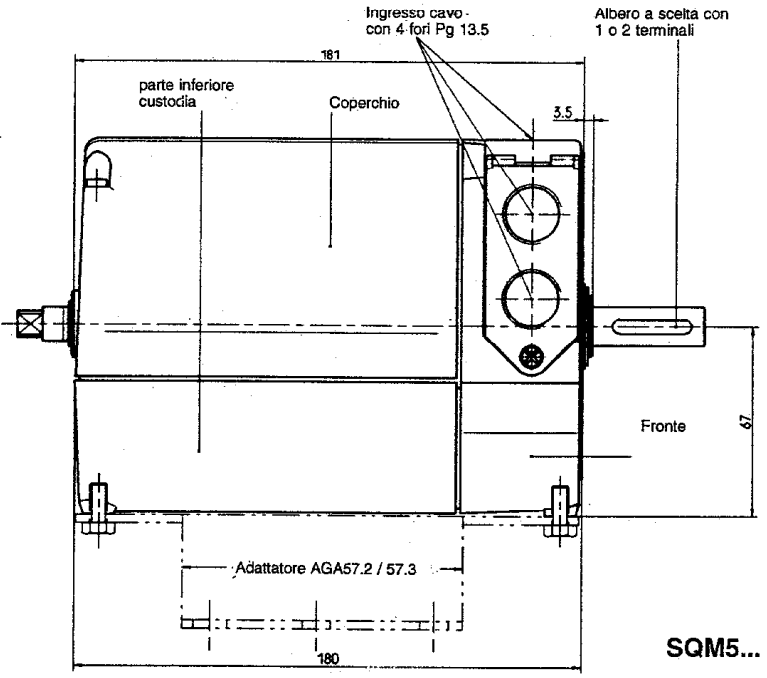

SQM5...

Con riserva di modifiche