FILTRI AUTOPULITORI

SELF-CLEANING FILTERS

Mod.
11000
21000
31000

DIMENSIONI DI INGOMBRO - *OVERALL DIMENSIONS*

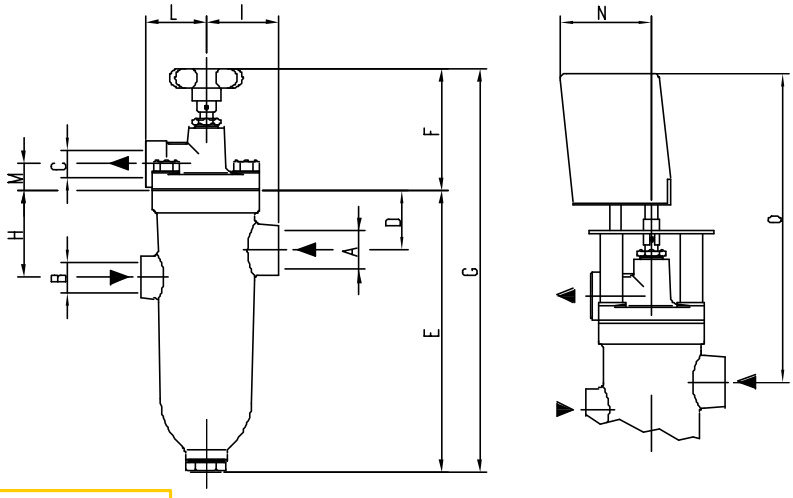

ATTACCHI / CONNECTION
A - entrata / *inlet*
B - ritorno / *return*
C - uscita / *outlet*

Con motorizzazione elettrica.
With electric reducer.

Mod.	Dimensioni in mm - *Dimensions in mm*												
	A	B	C	D	E	F	G	H	I	L	M	N	O
11012	Rp 1/2"	-	Rp 1/2"	20	98	97	195	-	50	47	22	85	247
21003	Rp 1"	Rp 1/2"	Rp 1"	28	185	92	277	46	55	60	24	85	255
21004	Rp 3/4"	Rp 1/2"	Rp 1/2"										
21005	Rp 1/2"	-	Rp 1/2"										
21008	Rp 1"	-	Rp 1"										
21008/G	Rp 1"	-	Rp 1"	30	215	92	307	-	65	60	25	85	260
31003	Rp 1"	Rp 1/2"	Rp 1"	28	273	92	365	46	55	60	24	85	255
31008	Rp 1"	-	Rp 1"										

DATI TECNICI

- **Attacchi:** ..... filettati UNI-ISO 7/1 (vedi tabella)
- **Pressione max. di esercizio:** ..... 4 bar (30 bar per 21008/G)
- **Temperatura max. di esercizio :** .....150°C
- **Combustibili:** ..... gasolio e olii combustibili
- **Grado di filtrazione (standard):** .....100 - 300 - 600 µm
- **Materiali:** corpo e coperchio in alluminio (per il modello 21008/G le fusioni sono realizzate in ghisa), elementi del pacco filtrante in acciaio, boccola dell'albero di comando in ottone, albero di comando e di ritegno dei raschiatori in acciaio, guarnizione del corpo in materiale sintetico antiolio, volantino per la pulizia del pacco filtrante in materiale plastico antiurto.

GENERALITA'

La principale qualità e caratteristica di questo tipo di filtro è quella di poter essere completamente pulito senza dover eseguire smontaggi e senza interrompere il flusso del fluido e quindi il funzionamento della relativa macchina su cui è applicato.

Il movimento rotatorio da dare al pacco filtrante per l'operazione di pulizia può essere manuale o motorizzato con un motoriduttore comandato da un timer o meglio da un pressostato che, opportunamente regolato ed inserito a valle del filtro, interviene quando il valore della pressione diminuisce a causa della eccessiva perdita di carico dovuta al filtro sporco.

TECHNICAL SPECIFICATIONS

- ***Connection:*** *..... threaded UNI-ISO 7/1 (see the table)*
- ***Max operating pressure:*** *..... 4 bar (30 bar for 21008/G model)*
- ***Max operating temperature:*** *..... 150°C*
- ***Fuel:****..... diesel oil and heavy oil*
- ***Filtering degree (standard):****..... 100 - 300 - 600 µm*
- ***Material:*** *alluminium filter body and cover (the 21008/G model is die cast iron), filter elements in carbon steel, brass control shaft bushing, control and check shaft of the scraper in steel, body gasket out of antioil syntetic material, hand-wheel for the filtering element cleaning out of plastic anti-shock material.*

GENERAL FEATURES

The main quality and feature of this type of filter lies in the fact that it can be completely cleaned without beeing dismounted. The flow of fluid is not interrupted and consequently also the running of the machine on which the filter is mounted.

The rotatory motion to be given to the filtering unit for the cleaning operation, can be either manual or motorized by a speed reducer.

This reducer can run controlled by a timer or much better by a pressure switch, inserted downstream of the filter, which acts when the pressure dips down due to the excessive loss of pressure caused by the dirty filter.

VERSIONI ED ACCESSORI DISPONIBILI

- Filtri autopulenti con resistenza elettrica; serie 11000/RE e 31000/RE.
  Potenza assorbita: 80W (serie 11000), 100W (serie 31000).
  Alimentazione: 230-265V ~
  Isolamento elettrico: IP65.
  Temperatura max. raggiungibile: 50°C (autoregolante).
- Motorizzazione elettrica per la pulizia del pacco filtrante.
  Velocità di rotazione: 4,5 giri/min.
  Coppia: 8 Nm.
  Potenza assorbita: 28 W.
  Alimentazione: 230V/50Hz.
  Isolamento elettrico: IP21.
  Per una maggior durata dei pacchi filtranti si consiglia di utilizzare la motorizzazione con un servizio intermittente.
- Limitatori di coppia per i motori elettrici.
  Taratura dei limitatori di coppia: 4,5 Nm.

NOTE PER L'INSTALLAZIONE

- **Accertarsi** che i liquidi da filtrare siano compatibili con i materiali con cui è costruito il filtro.
- **Rispettare** scrupolosamente il senso della freccia impressa sulla vaschetta del filtro.
- **Evitare** di installare il filtro a contatto con pareti intonacate.
- **Non superare** la max. pressione e temperatura di esercizio.
- **Installare** il filtro con i volantini dei pacchi filtranti rivolti verso l'alto.
- **Si raccomanda,** nei circuiti chiusi, di installare una valvola di sfiato per ovviare all'aumento di pressione dovuto alle variazioni di temperatura del combustibile.

MANUTENZIONE

Per evitare il bloccaggio del pacco filtrante eseguire alcuni giri del volantino o motoriduttore almeno una volta la settimana (anche durante i periodi di impianto fermo) o comunque in funzione della sporcizia presente nel liquido da filtrare.
Per una completa pulizia del filtro, svitare le viti di fissaggio del coperchio, sollevarlo e pulire il tutto con gasolio o kerosene.

MODELS AND OPTIONAL

- *Self-cleaning filters with heating elements; 11000/RE and 31000/RE series.*
  Absorbed power: 80W (11000 series), 100W (31000 series).
  Electrical power: 230-265V ~
  Electrical insulation: IP65.
  Max. working temperature: 50°C (auto-adjusting).
- *Electric reducer for the cleaning of the filtering pack.*
  Rotation speed: 4,5 Rpm.
  Torque: 8 Nm.
  Power consumption: 28 W.
  Electrical power: 230V/50Hz.
  Electrical insulation: IP21.
  An intermittent cycle operation is recommended for a longer life of the filtering unit.
- *Torque limiters*
  Torque limiter setting: 4,5 Nm.

INSTALLATION NOTE

- ***Make sure** that the fluids to be compatible with the filter material.*
- ***Follow** the flow direction according to the arrow printed on the filter's bowl.*
- ***Install** the filter such as to avoid the contact with plastered walls.*
- ***Install** the filter with the filtering pack flywheel turned upwards.*
- ***It suggested** to install one bleeding valve in the closed circuits to avoid overpressures due to the fuel temperature variations.*

MAINTENANCE

To prevent filtering pack from getting stuck, turn the hand-wheel or speed reducer a few times at least once a week (even when the equipment is off) or anyway, it depends on the dirty present into the liquid to be filtered.
For a complete cleaning of the filter, loosen the screws on the cover, raise the cover and clean with diesel oil or kerosene.

DIAGRAMMA DELLE PORTATE / PERDITE DI CARICO - *FLOW RATES DIAGRAM / PRESSURE DROPS*

La portata della scala n° 1 relativa alla viscosità 1,5°E (gasolio), è stata ricavata utilizzando pacchi filtranti da 0,1 mm.
Le scale n° 2 e 3 relative a viscosità di 3°E e 15°E (olii combustibili), sono state realizzate con pacchi filtranti da 0,3 mm.

The flow of the scale No. 1 referring to the viscosity 1,5°E degrees (diesel oil), has been got by filter element with filtering degree of mm 0,1.
The scales No. 2 and 3 referring to the viscosity of 3°E and 15°E (heavy oil), degrees have been got by filter element with filtering degree of mm 0,3.

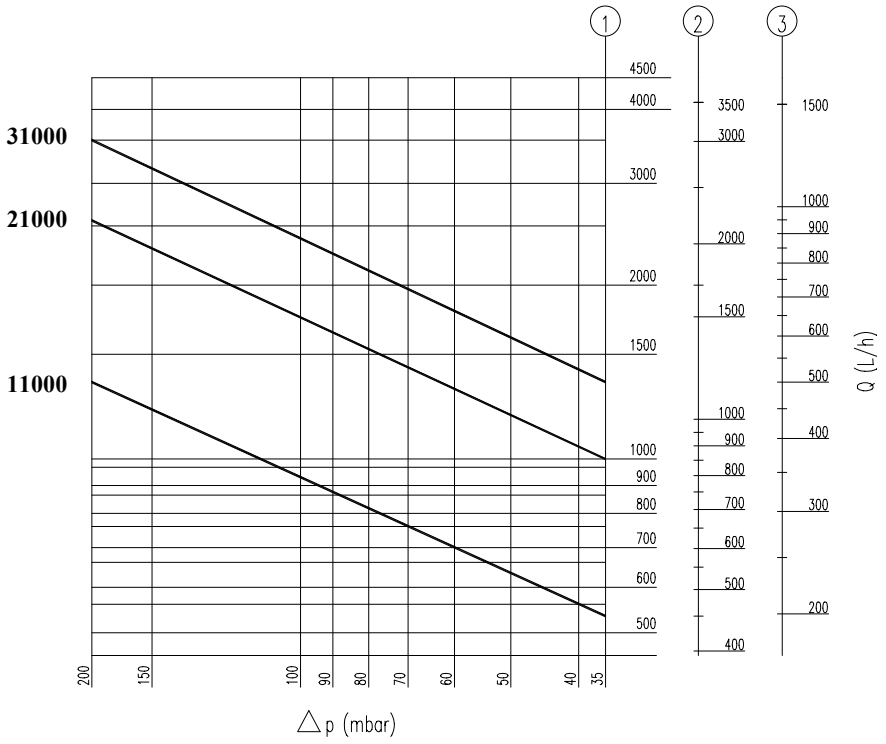

Ediz. 01/04 - K0023A

giuliani anello s.r.l.
WATTS INDUSTRIES GROUP
Via F.lli Bandiera, 8 - 44042 Cento (FE) - Italy
Phone +39 051.901.124
Fax +39 051.901.405
e-mail: info@giulianianello.it
www.giulianianello.it