giuliani anello s.r.l.
WATTS INDUSTRIES GROUP

FILTRO AUTOPULITORE

SELF-CLEANING FILTER

Mod. 41000

DIMENSIONI DI INGOMBRO - *OVERALL DIMENSIONS*

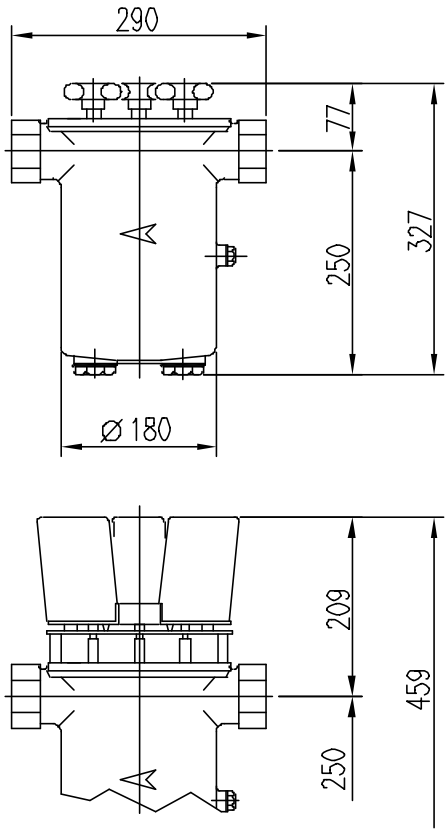

Dimensioni in mm - *Dimensions in mm*

DATI TECNICI

- **Attacchi:** ……..…… filettati **Rp 1"1/2** UNI-ISO 7/1
- **Pressione max. di esercizio:** ..……..……..... 4 bar
- **Pressione di collaudo:** ……..…….. 6 bar
- **Temperatura max. di esercizio :** .....……. 90°C (150 °C con o-ring coperchio in viton)
- **Combustibili:** …….. gasolio e olii combustibili
- **Grado di filtrazione (standard):** ……100 - 300 - 600 µm (altri filtraggi a richiesta)
- **Tappi di scarico:** …….. Rp 1"1/4 (in acciaio zincato)
- **Tappi prese pressione:** ……..…….. Rp 1/4" (in ottone)
- **Materiali:** corpo e coperchio in alluminio, elementi del pacco filtrante in acciaio, boccole per alberi comando in ottone, o-ring del coperchio in NBR (a richiesta in viton), alberi di comando e di ritegno dei raschiatori in acciaio, volantini per la pulizia dei pacchi filtranti in materiale plastico antiurto.

GENERALITA'

La principale qualità e caratteristica di questo tipo di filtro è quella di poter essere completamente pulito senza dover eseguire smontaggi e senza interrompere il flusso del fluido e quindi il funzionamento della relativa macchina su cui è applicato.

Il movimento rotatorio da dare ai pacchi filtranti per l'operazione di pulizia può essere manuale o motorizzato con tre motoriduttori comandati da un timer o meglio da un pressostato che, opportunamente regolato ed inserito a valle del filtro, interviene quando il valore della pressione diminuisce a causa della eccessiva perdita di carico dovuta al filtro sporco.

TECHNICAL SPECIFICATIONS

- ***Connection:*** *.....……... threaded **Rp 1"1/2** UNI-ISO 7/1*
- ***Max operating pressure:*** *.....……..... 4 bar*
- ***Max testing pressure:*** *……. 6 bar*
- ***Max operating temperature:*** *.....……..……... 90°C (150°C with cover o-ring in viton)*
- ***Fuel:****……. diesel oil and heavy oil*
- ***Filtering degree (standard):****…… 100 - 300 - 600 µm (other filterings on demand)*
- ***Drain plugs:*** *……. Rp 1"1/4 (galvanized steel)*
- ***Pipe pressure plugs:****……. Rp 1/4" (brass)*
- ***Material:*** *alluminium body and cover, filter elements out of carbon steel, brass bushing for control shaft, NBR sealing o-ring (viton o-ring upon request), control and check shaft of the scraper out of steel, hand-wheel for the filtering element cleaning out of plastic anti-shock material.*

GENERAL FEATURES

The main quality and feature of this type of filter lies in the fact that it can be completely cleaned without beeing dismounted. The flow of fluid is not interrupted and consequently also the running of the machine on which the filter is mounted.

The rotatory motion to be given to the filtering unit for the cleaning operation, can be either manual or motorized by three speed reducers. This reducer can run controlled by a timer or much better by a pressure switch, inserted downstream of the filter, which acts when the pressure dips down due to the excessive loss of pressure caused by the dirty filter.

ACCESSORI DISPONIBILI

- Possibilità di installare fino a 2 resistenze elettriche da 300W (230V/50Hz - IP65).
  Le resistenze sono comandate da un bi-termostato ad immersione con regolatore di temperatura e limitatore di temperatura con riarmo manuale (sicurezza positiva per rottura del capillare della sonda).
  Campo di regolazione: 0 ÷ 90 °C.
  Temperatura di intervento del limitatore: 100°C.
  Isolamento elettrico: IP40.
- Motorizzazione elettrica per la pulizia dei pacchi filtranti (n°3 motori elettrici).
  Velocità di rotazione: 4,5 giri/min.
  Coppia: 8 Nm.
  Potenza assorbita: 84 W (tot. di 3 motori).
  Alimentazione: 230V/50Hz.
  Isolamento elettrico: IP21.
  Per una maggior durata dei pacchi filtranti si consiglia di utilizzare la motorizzazione con un servizio intermittente.
- Limitatori di coppia per i motori elettrici.
  Taratura dei limitatori di coppia: 4,5 Nm.

NOTE PER L'INSTALLAZIONE

- **Accertarsi** che i liquidi da filtrare siano compatibili con i materiali con cui è costruito il filtro.
- **Rispettare** scrupolosamente il senso della freccia impressa sulla vaschetta del filtro.
- **Controllare** che le tubazioni siano ben allineate e che internamente non siano ostruite o sporche.
- **Evitare** di installare il filtro a contatto con pareti intonacate.
- **Non superare** la max. pressione e temperatura di esercizio.
- **Installare** il filtro con i volantini dei pacchi filtranti rivolti verso l'alto.
- **Si raccomanda,** nei circuiti chiusi, di installare una valvola di sfiato per ovviare all'aumento di pressione dovuto alle variazioni di temperatura del combustibile.

MANUTENZIONE

Il filtro non necessita di particolare manutenzione. Per evitare il bloccaggio dei pacchi filtranti eseguire alcuni giri dei volantini o motoriduttori almeno una volta la settimana (anche durante i periodi di impianto fermo) o comunque in funzione della sporcizia presente nel liquido da filtrare.
Per una completa pulizia del filtro, svitare le viti di fissaggio del coperchio, sollevarlo e pulire il tutto con gasolio o kerosene.

OPTIONAL

- *Possibility of installing up to two 300W heating elements (230V/50Hz - IP65).*
  The elements are controlled by an immersion bi-thermostat with temperature regulator and manual reset temperature limiting device (positive safety in the event of probe capillary failure).
  Adjustment range: 0 ÷ 90°C.
  Fixed limiting device temperature: 100°C.
  Electrical insulation: IP40.
- *Electric reducer for the cleaning of the filtering packs (n.3 electric motors).*
  Rotation speed: 4,5 Rpm.
  Torque: 8 Nm.
  Power consumption: 84 W (total n.3 motors).
  Electrical power: 230V/50Hz.
  Electrical insulation: IP21.
  An intermittent cycle operation is recommended for a longer life of the filtering unit.
- *Torque limiters*
  Torque limiter setting: 4,5 Nm.

INSTALLATION NOTE

- ***Make sure** that the fluids to be compatible with the filter material.*
- ***Follow** the flow direction according to the arrow printed on the filter's bowl.*
- ***Make certain** that the piping is aligned and that there are no obstacles or dirties inside.*
- ***Install** the filter such as to avoid the contact with plastered walls.*
- ***Install** the filter with the filtering pack flywheel turned upwards.*
- ***It suggested** to install one bleeding valve in the closed circuits to avoid overpressures due to the fuel temperature variations.*

MAINTENANCE

No special maintenance is required. To prevent filtering pack from getting stuck, turn the hand-wheel or speed reducer a few times at least once a week (even when the equipment is off) or anyway, it depends on the dirty present into the liquid to be filtered.
For a complete cleaning of the filter, loosen the screws on the cover, raise the cover and clean with diesel oil or kerosene.

DIAGRAMMA DELLE PORTATE / PERDITE DI CARICO - *FLOW RATES DIAGRAM / PRESSURE DROPS*

La portata della scala n° 1 relativa alla viscosità 1,5°E (gasolio), è stata ricavata utilizzando pacchi filtranti da 0,1 mm.
Le scale n° 2 e 3 relative a viscosità di 3°E e 15°E (olii combustibili), sono state realizzate con pacchi filtranti da 0,3 mm.

The flow of the scale No. 1 referring to the viscosity 1,5°E degrees (diesel oil), has been got by filter element with filtering degree of mm 0,1.
The scales No. 2 and 3 referring to the viscosity of 3°E and 15°E (heavy oil), degrees have been got by filter element with filtering degree of mm 0,3.

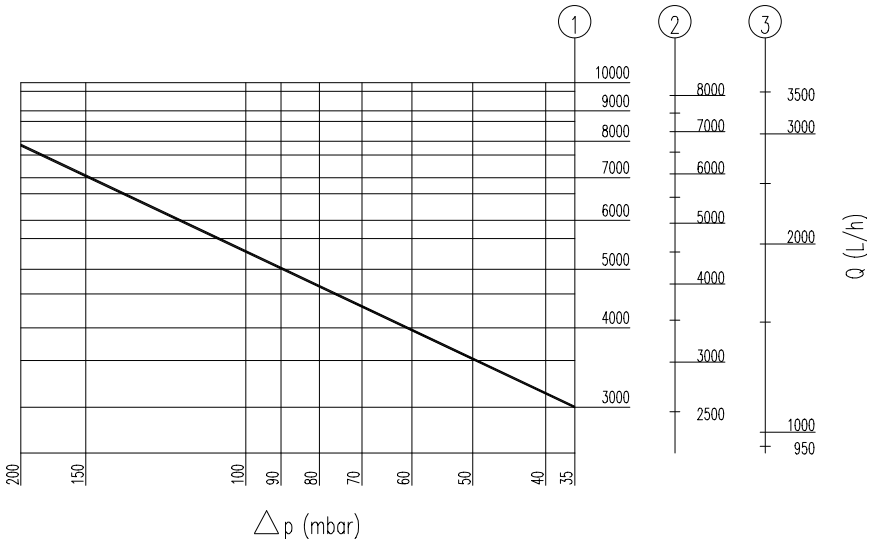

Ediz. 01/03 - A (K0021)

giuliani anello s.r.l. WATTS INDUSTRIES GROUP
Via F.lli Bandiera, 8 - 44042 Cento (FE) - Italy
Phone +39 051.901.124
Fax +39 051.901.405
e-mail: info@giulianianello.it
www.giulianianello.it