giuliani anello s.r.l.
WATTS INDUSTRIES GROUP

FILTRO AUTOPULITORE

SELF-CLEANING FILTER

Mod.
51000
51000F

DIMENSIONI DI INGOMBRO - *OVERALL DIMENSIONS*

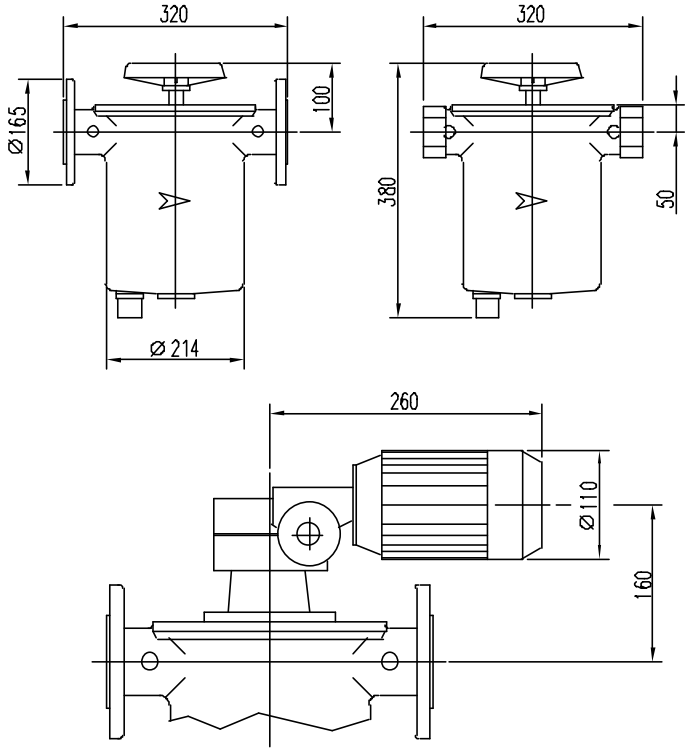

Dimensioni in mm - *Dimensions in mm*

DATI TECNICI

- **Attacchi:** …….…… filettati **Rp 2"** UNI-ISO 7/1 (mod. 51000)
  …… flangiati **DN50** Pn16 ISO 7005/2 (mod. 51000F)
- **Pressione max. di esercizio:** ..……..……..... 4 bar
- **Temperatura max. di esercizio :** .....……..… 120°C
- **Combustibili:** …….. gasolio e olii combustibili
- **Grado di filtrazione (standard):** ……....… 250 - 500 µm
  (altri filtraggi a richiesta)
- **Tappi di scarico:** …….. Rp 1"1/4 (in acciaio zincato)
- **Tappi prese pressione:** ……..…….. Rp 1/4" (in ottone)
- **Materiali:** corpo e coperchio in alluminio, elementi del pacco filtrante in acciaio, boccola dell'albero comando in ottone, o-ring di tenuta in Viton, albero di comando e di ritegno dei raschiatori in acciaio, volantino per la pulizia del pacco filtrante in materiale plastico antiurto.

GENERALITA'

La principale qualità e caratteristica di questo tipo di filtro è quella di poter essere completamente pulito senza dover eseguire smontaggi e senza interrompere il flusso del fluido e quindi il funzionamento della relativa macchina su cui è applicato.

Il movimento rotatorio da dare al pacco filtrante per l'operazione di pulizia può essere manuale o motorizzato con motoriduttore comandato da un timer o meglio da un pressostato che, opportunamente regolato ed inserito a valle del filtro, interviene quando il valore della pressione diminuisce a causa della eccessiva perdita di carico dovuta al filtro sporco.

TECHNICAL SPECIFICATIONS

- ***Connection:*** *..... threaded **Rp 2"** UNI-ISO 7/1 (mod. 51000)*
  *… flanged **DN50** Pn16 ISO 7005/2 (mod. 51000F)*
- ***Max operating pressure:*** *.....……..... 4 bar*
- ***Max operating temperature:*** *.....…….. 120°C*
- ***Fuel:****…… diesel oil and heavy oil*
- ***Filtering degree (standard):****…… 250 - 500 µm*
  (other filterings on demand)
- ***Drain plugs:*** *…… Rp 1"1/4 (galvanized steel)*
- ***Pipe pressure plugs:****…… Rp 1/4" (brass)*
- ***Material:*** *alluminium filter body and cover, filter elements in carbon steel, brass control shaft bushing, viton sealing o-ring, control and check shaft of the scraper in steel, hand-wheel for the filtering element cleaning out of plastic anti-shock material.*

GENERAL FEATURES

The main quality and feature of this type of filter lies in the fact that it can be completely cleaned without beeing dismounted. The flow of fluid is not interrupted and consequently also the running of the machine on which the filter is mounted.

The rotatory motion to be given to the filtering unit for the cleaning operation, can be either manual or motorized by a speed reducer. This reducer can run controlled by a timer or much better by a pressure switch, inserted downstream of the filter, which acts when the pressure dips down due to the excessive loss of pressure caused by the dirty filter.

ACCESSORI DISPONIBILI

- Possibilità di installare fino a 2 resistenze elettriche da 300W (230V/50Hz - IP65).
  Le resistenze sono comandate da un bi-termostato ad immersione con regolatore di temperatura e limitatore di temperatura con riarmo manuale (sicurezza positiva per rottura del capillare della sonda).
  Campo di regolazione: 0 ÷ 90 °C.
  Temperatura di intervento del limitatore: 100°C.
  Isolamento elettrico: IP40.
- Elementi del pacco filtrante in acciaio inox AISI 304.
- Motorizzazione elettrica per la pulizia del pacco filtrante.
  Velocità di rotazione: 1 giro/minuto.
  Coppia: 50 Nm.
  Potenza assorbita: 90 W.
  Tipo motore: disponibile per corrente monofase o trifase.
  Isolamento elettrico: IP54.
  Per una maggior durata del pacco filtrante si consiglia di utilizzare la motorizzazione con un servizio intermittente.

NOTE PER L'INSTALLAZIONE

- **Accertarsi** che i liquidi da filtrare siano compatibili con i materiali con cui è costruito il filtro.
- **Rispettare** scrupolosamente il senso della freccia impressa sulla vaschetta del filtro.
- **Controllare** che le tubazioni siano ben allineate e che internamente non siano ostruite o sporche.
- **Evitare** di installare il filtro a contatto con pareti intonacate.
- **Non superare** la max. pressione e temperatura di esercizio.
- **Installare** il filtro con il volantino del pacco filtrante rivolto verso l'alto.
- **Si raccomanda,** nei circuiti chiusi, di installare una valvola di sfiato per ovviare all'aumento di pressione dovuto alle variazioni di temperatura del combustibile.

MANUTENZIONE

Il filtro non necessita di particolare manutenzione. Per evitare il bloccaggio del pacco filtrante eseguire alcuni giri del volantino o motoriduttore almeno una volta la settimana (anche durante i periodi di impianto fermo) o comunque in funzione della sporcizia presente nel liquido da filtrare.
Per una completa pulizia del filtro, svitare le viti di fissaggio del coperchio, sollevarlo e pulire il tutto con gasolio o kerosene.

OPTIONAL

- *Possibility of installing up to two 300W heating elements (230V/50Hz - IP65).*
  The elements are controlled by an immersion bi-thermostat with temperature regulator and manual reset temperature limiting device (positive safety in the event of probe capillary failure).
  Adjustment range: 0 ÷ 90°C.
  Fixed limiting device temperature: 100°C.
  Electrical insulation: IP40.
- *Filter elements in AISI 304 inox steel.*
- *Electric reducer for cleanig to the filtering unit.*
  Rotation speed: 1 Rpm.
  Torque: 50 Nm.
  Power consumption: 90 W.
  Type of motor: connection for one phase or three phase.
  Electrical insulation: IP54.
  An intermittent cycle operation is recommended for a longer life of the filtering unit.

INSTALLATION NOTE

- ***Make sure** that the fluids to be compatible with the filter material.*
- ***Follow** the flow direction according to the arrow printed on the filter's bowl.*
- ***Make certain** that the piping is aligned and that there are no obstacles or dirties inside.*
- ***Install** the filter such as to avoid the contact with plastered walls.*
- ***Install** the filter with the filtering pack flywheel turned upwards.*
- ***It suggested** to install one bleeding valve in the closed circuits to avoid overpressures due to the fuel temperature variations.*

MAINTENANCE

No special maintenance is required. To prevent filtering pack from getting stuck, turn the filter a few times at least once a week (even when the equipment is off) or anyway, it depends on the dirty present into the liquid to be filtered.
For a complete cleaning of the filter, loosen the screws on the cover, raise the cover and clean with diesel oil or kerosene.

PORTATA (l/h) — **FLOW RATES (l/h)**

250 micron					Viscosità *Viscosity* °E	500 micron				
Perdita di carico / *Pressure loss* Δp (mbar)						Perdita di carico / *Pressure loss* Δp (mbar)				
15	30	60	150	300		15	30	60	150	300
2500	4900	9000	18000	25000	3 ÷ 7	3500	6700	12500	21000	29000
1750	3500	6500	14000	20000	8 ÷ 15	3000	6000	11000	19500	27000
1150	2300	4100	10000	15400	16 ÷ 25	2500	5000	9000	17000	24800
900	1700	3150	8300	12800	26 ÷ 40	2100	4000	7500	15600	23000
650	1200	2250	5600	8600	41 ÷ 60	1700	3200	6000	12600	19800
500	964	1700	4300	7000	61 ÷ 80	1400	2700	5000	11500	18000

I valori indicati in tabella sono dati a titolo indicativo.
The values given in the above table are indicatives.

Ediz. 01/03 - A (K0020)

giuliani anello s.r.l.
WATTS INDUSTRIES GROUP
Via F.lli Bandiera, 8 - 44042 Cento (FE) - Italy
Phone +39 051.901.124
Fax +39 051.901.405
e-mail: info@giulianianello.it
www.giulianianello.it